Гидроцилиндр КГЦ220.110-40-200
(Ц110х200-3)

Давление, МПа:

номинальное	– 16,
максимальное	– 20.

Усилие на штоке, кН:

толкающее	– 119.4,
тянущее	– 100.3.
Масса, кг	–23.

Уплотнения по поршню и штоку компании "Trelleborg".

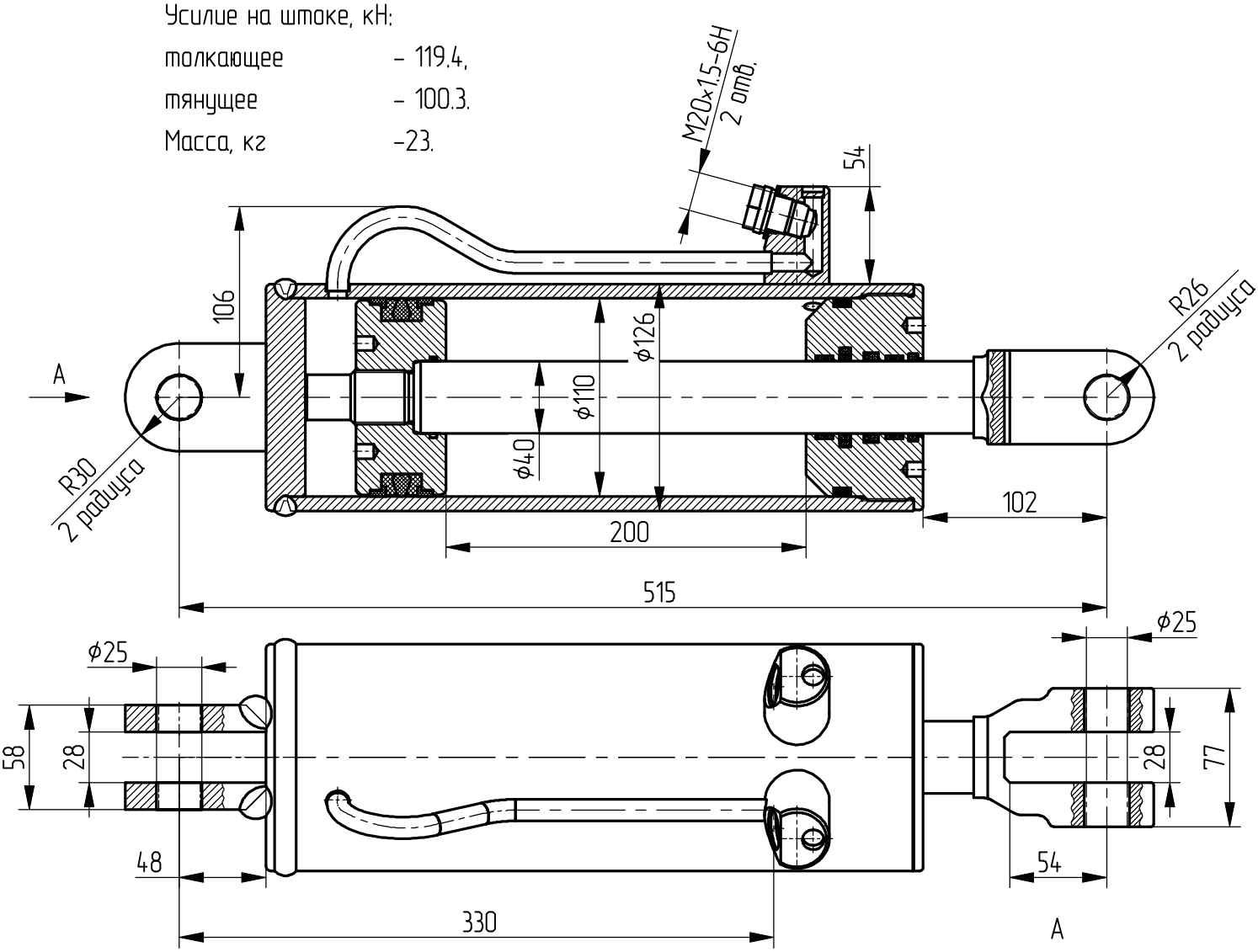

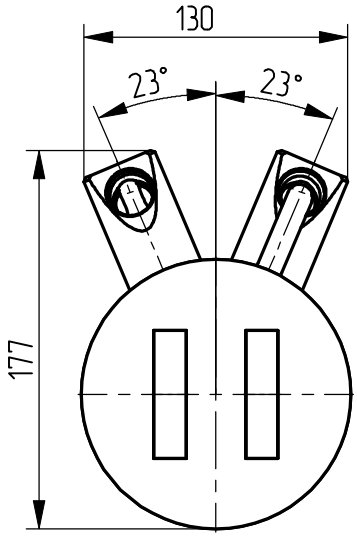

Применяемость: Гидроцилиндр подъма навесного оборудования тракторов МТЗ.