Гидроцилиндр КГЦ945.63-36-640

Давление, МПа:

номинальное	-16,
максимальное	-20.

Усилие на штоке, кН:

толкающее	-47.3
тянущие	-31.9
Масса, кг	-17,6

Уплотнения по поршню и штоку компании "Trelleborg".

Пример маркировки: КГЦ945.63-36-640, Ту, Ну, Ду.

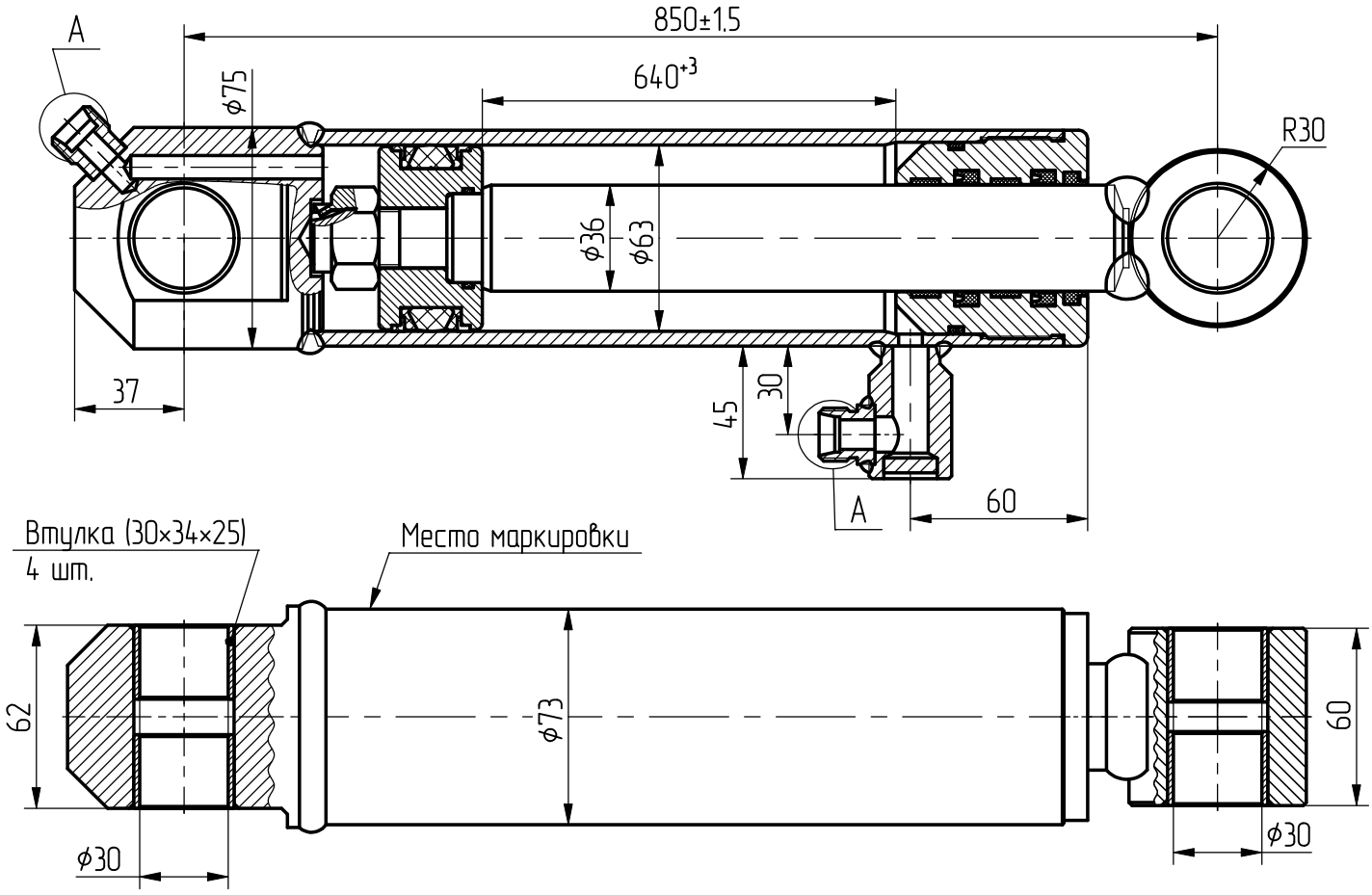

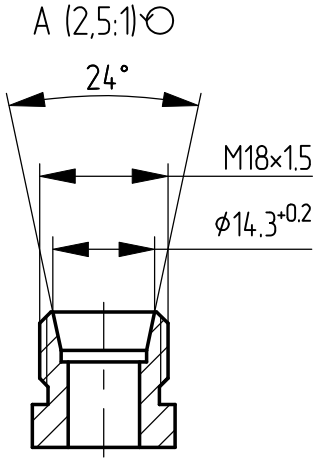

Применяемость: гидроцилиндр стрелы погрузчика А141.